VGT-105 Haute luminosité

Affichage anémométrique GM pour engin de levage

Affichage haute luminosité 2/3 digit 100X62 (equivaut aux affichages 120 x 90).

Inclut une capteur robuste

Inclut les alarmes sonores et visuelles

Conforme aux exigences de l'ITC-MIE-AEM2

4 alarmes programmables

Compatible avec tous les capteurs existants

Affichage de la mise en girouette

Sortie sur relais auxiliaire

IP 65

INTRODUCTION

Affichage 120 x 90 mm pour visualisation de la vitesse du vent Conformément aux exigences de l'ITC MIE-AEM-2.

Cet afficheur inclut une alarme sonore et visuelle (orange et rouge) En complément du capteur Anemo4403, conçu pour les applications exigentes telles que le BTP.

OPERATION

Le VGT-105 HL a été conçu pour répondre aux evigences de l'ITC-MIE-AEM-2 mais inclut d'autres fonctions dont:

- Un affichage large 120 x 90.
- Une détection de défaut de l'anémomètre
-
- 4 alarmes configurables en valeurs, type d'avertissement et hysteresis.
- 4 contacts libres de potentiel pour la sirène, les alarmes visuelles orange et rouge, et le contact auxiliaire.

Lorsque l'unité est alimentée, un autotest est réalisé, allumant Tous les affichages pendant 2 secondes.

L'enveloppe protège l'unité contre les chocs et évite la pénétration de l'humidité tout en permettant l'orientation de l'unité.

IL est possible d'inclure à l'unité une batterie pour vérifier que L'engin a effectivement été mis en girouette lors de la Coupure de l'alimentation.

L'unité permet de nombreuses possibilités de personnalisation.

DIMENSIONS

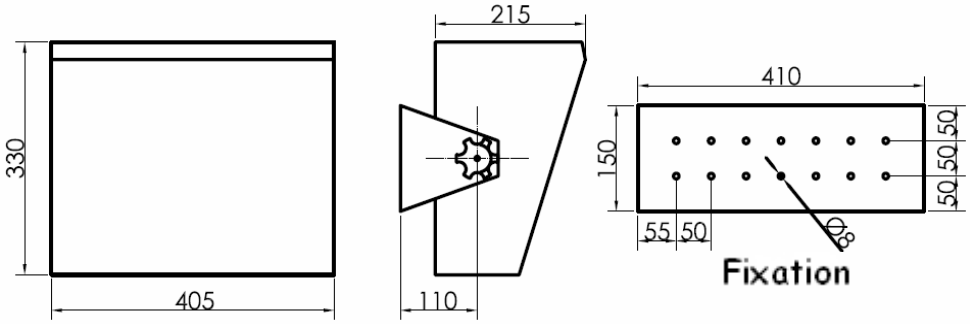

ENERGIE LEVAGE
10 Rue Cécile Sorel 95540 Mery sur Oise
Tél: 01 30 36 51 40 Fax: 01 77 65 62 82
Mail: info@energie-levage.fr web: www.energie-levage.fr

VGT-105 Haute luminosité

PROGRAMMATION

8.8.8.	Lorsque l'unité est mise sous tension, l'affichage entier est allumé pendant 2 secondes et un auto test est réalisé sur les Alarmes, les actionnant de façon intermittente.
WITH	Pour entrer en mode programmation, **presser les boutons *up* et *down* pendant au moins 2 secondes** jusqu'à ce que Les lettres C,O,N (pour configuration). Les boutons up et down sont utilisés pour changer la valeur d'un paramètre. Pour passer au paramètre suivant, presser Validate.

Paramètres		Description	Plage	Valeur défaut
1.- Sélection Fréquence	---	La fréquence en Hz pour un vent de 100km/h	*0 to 999*	*105*
2.- Type du capteur	---	Permet de choisur entre un anémomètre à 2 fils (type Reed) et un Anémomètre à 3 fils (type Hall).	*2 or 3*	*2*
3.- Alarme 1	---	Configuration du premier niveau d'alarme		
3.1 Valeur de réglage	--.	Valeur en km/h déclenchant l'alarme. Si cette valeur est 0, l'alarme est désactivée	*1 a 999*	*50*
3.2 hysteresis déclench.	-.-	Nombre de secondes durant lesquelles le vent doit excèder la valeur de réglage avant que l'alarme ne soit déchenchée.	*0 to 99*	*1*
3.3 hysteresis d'arrêt	-..	Nombre de secondes durant lesquelles le vent doit être sous la valeur De réglage avant que l'alarme ne soit désactivée.	*0 to 99*	*2*
3.4 Interlock	.--	Permet de verrouiller le signal de déclencherment même si le vent est sous la valeur de réglage.	*S or N*	*N*
3.5 Sélection de l'action	.-.	Permet de choisir le type d'avertissement activé lorsque l'alarme est déclenchée. **0**: Rien **S**: Sirene **A**: Jaune **R**: Rouge **SA**: Sirene + jaune **SR**: Sirene + rouge **AR**: Jaune + rouge **SAR**: Sirene + Jaune + rouge		*SA*
3.6 Temps ON	..-	Temps en 1/10 de s durant lequel l'alarme est active (intermittent).	*0 to 99*	*5*
3.7 Temps OFF	...	Temps en 1/10 de s durant lequel l'alarme est inactive (intermittent) Si cette valeur est 0, l'alarme est continue.	*0 to 99*	*15*
3.8 Relais auxiliaire	---	Permet d'activer le relais auxiliaire lorsque l'alarme est déclenchée.	*S or N*	*N*
4. Alarme 2		Idem alarme 1.		
5. Alarme 3		Idem alarme 1.		*0*
6. Alarme 4		Idem alarme 1.		*0*
7. Défaut Anémomètre		Temps en minute s'écoulant avant que l'alarme ne soit déclenchée. Si vous choisissez 0, cette focntion est désactivée.	*0 to 99*	*0*
7.1 configuration alarme		Idem étapes 3.5 à 3.8.		
8. Défaut de mise En girouette		Temps en secondes s'écoulant entre l'arrêt de l'alimentation et la vérification de l'état de la mise en girouette. Après ce temps, l'alarme sera déclenchée pendant une minute. Si vous sélectionnez 0, cette vérification ne sra pas réalisée. Il est essentiel que les batteries soient en bon état et chargées.	*0 to 99*	*0*
8.1 Configuration Alarme		Idem étapes 3.5 à 3.8.		

ENERGIE LEVAGE
10 Rue Cécile Sorel 95540 Mery sur Oise
Tél: 01 30 36 51 40 Fax: 01 77 65 62 82
Mail: info@energie-levage.fr web: www.energie-levage.fr